Kniha 4
Pravidla terénní a 3D lukostřelby

Kapitola 22 - Vybavení Střelců . . . 4
Art. . . . 4
Art. . . . 5
Art. . . . 5
Art. : Pro třídu instinktivní luk je povolené následující vybavení: . . . 6
Art. : Pro divizi dlouhý luk je povoleno následující vybavení: . . . 7
Art. . . . 8
Art. . . . 8
Kapitola 23 - Střelba . . . 9
Art. . . . 9
Art. . . . 9
Art. . . . 9
Art. . . . 9
Art. . . . 9
Art. . . . 9
Art. . . . 9
Kapitola 24 - Pořadí střelby a kontrola času - Terénní a 3D lukostřelba - Obecná pravidla . . . 10
Art. . . . 10
Art. . . . 10
Art. . . . 10
Art. . . . 10
Art. . . . 10
Art. . . . 10
Art. . . . 10
Art. . . . 10
Art. . . . 10
Art. . . . 10
Art. . . . 10
Kapitola 25 - Pořadí při střelbě a kontrola času - Terénní lukostřelba . . . 11
Art. . . . 11
Kapitola 26 - Pořadí při střelbě a kontrola času - 3D lukostřelba . . . 12
Art. . . . 12
Art. . . . 12
Art. . . . 12
Art. . . . 12
Kapitola 27 - Bodování . . . 13
Art. . . . 13
Art. . . . 13
Art. . . . 13
Art. . . . 14
Art. . . . 14
Kapitola 28 - Řízení střelby a bezpečnost . . . 15
Art. . . . 15
Art. . . . 15
Art. . . . 15
Art. . . . 15
Art. . . . 15
Art. . . . 15
Kapitola 29 - Důsledky porušení pravidel . . . 16
Art. . . . 16
Art. . . . 16
Art. . . . 16
Art. . . . 16
Art. . . . 16
Art. . . . 16
Art. . . . 16
Art. . . . 16
Art. : Napomenutí . . . 16
Kapitola 30 - Trénink . . . 17
Art. . . . 17

Kapitola 31 - Otázky a rozpory 18
Art. 18
Art. 18
Kapitola 32 - Protesty 19
Art. 19
Kapitola 33 - Pravidla oblékání 20
Art. : Střelci 20
Art. : Funkcionáři 20
Příloha 1 - Terče a vybavení 21
Art. : Terč s bodovacími zónami 1-6 21
Art. : Terče o průměru 80 cm a 60 cm 22
Art. : Terč o průměru 40 cm 23
Art. : 4x3 vertikální trojité terče 24
Art. : Popis reflexního luku 25
Art. : Popis kladkového luku 26
Art. : Popis šípu 27

Kniha 4

Pravidla terénní a 3D lukostřelby

Kapitola 22

Vybavení Střelců

Tato část stanovuje vybavení střelců, které je povoleno při závodech WA. Je na odpovědnosti střelce, aby používal vybavení v souladu s pravidly. Střelec, jehož vybavení bude v rozporu s pravidly WA, může být diskvalifikován. Dále jsou popsána konkrétní pravidla, která platí pro jednotlivé třídy. Následují pravidla týkající se všech tříd.

22.1. Pro třídu reflexní luk je povoleno následující vybavení:

22.1.1. Luk libovolného typu za předpokladu, že odpovídá přijatému principu a smyslu slova luk používaného v terčové lukostřelbě, tzn. sestávající z držadla (rukojeti), středu (madla a ne typu umožňující střelbu otvorem skrze něj) a dvou pružných ramen zakončených zářezem pro uchycení oček tětivy. Luk je při střelbě držen jednou rukou za držadlo (rukojeť), zatímco prsty druhé ruky natahují, drží a vypouští tětivu .

22.1.1.1. Vícebarevné středy luků a obchodní značky umístěné na vnitřních stranách ramen nebo na středu jsou povoleny.

22.1.1.2. Středy s výztuhou jsou povoleny za předpokladu, že se o výztuhu trvale neopírá ruka či zápěstí střelce.

22.1.2. Tětiva z libovolného počtu vláken.

22.1.2.1. Vlákna tětivy mohou být různobarevná a z materiálu zvoleného pro tento účel. Tětiva může mít středovou omotávku sloužící k uchopení prsty, místo pro usazení končíku (sedýlko) může být zesíleno další omotávkou tak, aby v něm šíp dobře seděl. Sedýlko může být ohraničeno jednou nebo dvěma zarážkami. Na každém konci tětivy jsou vytvořena očka pro uchycení tětivy do zářezů na koncích ramen. Navíc je povolena jedna značka na tětivě, která slouží jako zarážka pro rty nebo nos. Omotávka tětivy nesmí při plném nátahu končit v úrovni pohledu střelce. Na tětivě nesmí být v žádném případě průzory, značky nebo jiná zařízení napomáhající k míření.

22.1.3. Zakládka šípu, která může být stavitelná.

22.1.3.1. Pohyblivou boční opěrku šípu (buton), opěrný bod nebo destičku pro šíp lze používat na luku za předpokladu,že nejsou elektrické nebo elektronické a že neposkytují žádnou další pomůcku pro míření. Opěrný bod nelze umístit dále než 4 cm (uvnitř)od hrdla držadla (pivotního bodu) luku.

22.1.4. Jedno zařízení pro kontrolu nátahu, zvukové nebo optické, může být používáno, pokud není elektrické nebo elektronické.

22.1.5. Zaměřovač pro míření je povolen, ale na luk smí být namontován pouze jeden.

22.1.5.1. Nesmí obsahovat hranol nebo čočky nebo jiné zvětšovací zařízení, vyvažovací nebo elektrická nebo elektronická zařízení, ani zařízení, které poskytne více než jeden záměrný bod.

22.1.5.2. Celková délka hledí (tunel, trubka, záměrný hrot nebo jiná podobná prodloužená součást) nepřekročí 2 cm ve směru pohledu střelce.

22.1.5.3. Pro míření může být k luku připevněný zaměřovač, který umožňuje seřizování ve svislém i vodorovném směru. Podléhá následujícím ustanovením:

- *prodloužení zaměřovače je povoleno;*
- *destička nebo páska s označením vzdáleností může být připevněna k luku jako pomůcka pro zaměřování, ale nesmí žádným jiným způsobem pomáhat v míření;*
- *Záměrný bod může být z optického vlákna. Celková délka vlákna smí překročit 2 cm jen, pokud je při plném nátahu jeden konec vlákna mimo zorné pole střelce a pokud část vlákna ve směru pohledu nepřekročí délku 2 cm v přímém směru (před ohybem). Optické vlákno zaměřovače se měří bez jeho obalu (tunýlku)*

22.1.5.4. Na okruhu s neznámými vzdálenostmi nesmí být žádná část zaměřovače upravena pro zjišťování vzdáleností.

22.1.6. Stabilizátory a TFC - silentbloky jsou povoleny.

22.1.6.1. pokud:

- *neslouží k vedení tětivy;*
- *se dotýkají pouze luku;*
- *nepředstavují žádné nebezpečí nebo překážku pro ostatní střelce.*

22.1.7. Šípy libovolného typu mohou být používány za předpokladu, že odpovídají přijatému principu a významu slova šíp používaného v terčové lukostřelbě a že šípy nepřiměřeně nepoškozují terče a terčovnice.

22.1.7.1. Šíp se skládá z dříku s hrotem, končíku, brček (kormidel, opeření) a barevného značení (cresting, wrapping), pokud si jej střelec přeje. Maximální průměr šípu je 9,3 mm (barevné značení se do průměru nepočítá, pokud vzdálenost od zářezu v končíku do konce značení nepřesáhne 22 cm), hroty šípů smí mít maximální průměr 9,4 mm. Všechny šípy budou na dříku označeny jménem střelce nebo jeho iniciálami. Všechny použité šípy budou mít stejný vzor a barvu brček, končíků a značení, je-li použito. Hledací končíky (elektricky/elektronicky osvětlené končíky) nejsou povoleny.

22.1.8. Chrániče prstů ve formě střeleckých prstíků, rukavic, střeleckých zástěrek nebo náplastí na konce prstů (tapovací pásek) chránících prsty při natahování, držení a vypouštění tětivy jsou povoleny, pokud neobsahují žádná zařízení, která pomáhají držet, tahat nebo vypouštět tětivu.

22.1.8.1. Rozpěrka mezi prsty bránící sevření šípu se může používat. Kotvící destička nebo podobné zařízení připevněné k chrániči prstů za účelem opření je povoleno. Ruka držící luk může být v obyčejné rukavici, palčáku nebo podobném vybavení, ale toto nesmí být

připevněno k držadlu luku.

22.1.9. Dalekohledy, teleskopy a jiné optické pomůcky mohu být použity ke sledování šípů:

22.1.9.1. Pokud nepředstavují žádnou překážku pro ostatní střelce.

22.1.9.2. Dioptrické brýle, střelecké brýle a sluneční brýle se mohou používat. Žádná z těchto věcí však nesmí obsahovat mikro čočky nebo jiné podobné zařízení, ani žádné značky, které by mohlo jakýmkoli způsobem napomáhat při míření.

22.1.9.3. Pokud si střelec potřebuje zakrýt sklo brýlí u oka, kterým nemíří, pak toto sklo musí být zcela zakryto nebo zalepeno, nebo může použít oční krytku.

22.1.10. Povolené doplňky ve vybavení:

22.1.10.1. Chránič ruky (manžeta), náprsenka, závěs luku, toulec (nošený na pásku nebo odkládaný na zem). Značky pro nohy sloužící k ndzvednutí nohy nebo její části, ať již připevněné k botě nebo ne, jsou povoleny, pokud nepřekáží ostatním střelcům na metě nebo nepřesahují o více než 2 cm otisk boty. Jsou povoleny tlumiče vibrací ramen luku. Ukazatele větru (které nejsou elektrické nebo elektronické) mohou být připevněny k vybavení, které se používá na metě (např. lehké stužky).

22.2. Pro třídu kladkový luk je povoleno veškeré vybavení popsané v části pro reflexní luk a dále níže popsané doplňující vybavení.

22.2.1. Kladkový luk (může být typu umožňující střelbu skrz střed) je takový luk, kde je mechanicky měněn tah systémem kladek a/nebo vaček. Tento luk je natahován pomocí tětivy přichycené přímo na kladkách v zářezech ramen nebo natažené mezi konci lanek podle typu konstrukce luku

22.2.1.1. Síla nátahu luku nesmí překročit 60 lbs.

22.2.1.2. Výhybky lanek jsou povoleny.

22.2.1.3. Pomocná nebo dělená lanka jsou povolena za předpokladu, že se trvale nedotýkají ruky, zápěstí a/nebo ruky držící luk.

22.2.1.4. Tětiva jakéhokoli druhu, jejíž součástí může být omotávka s jedním nebo více lůžky pro šíp, a jejíž součástí dále mohou být značky pro rty nebo nos, průhled v tětivě, který může být doplněn úvazkem proti přetáčení, očko pro vypouštěč atd.

- *Tlumiče tětivy jsou povoleny pod podmínkou, že jsou vzdáleny alespoň 30cm od lůžka pro šíp.*

22.2.1.5. Opěrný bod šípu, který může být stavitelný, nesmí být umístěn více než 6 cm od hrdla držadla (pivotního bodu) luku směrem ke střelci.

22.2.2. Kontrola nátahu, zvuková a/nebo optická, je povolena.

22.2.3. Zaměřovač připevněný k luku.

22.2.3.1. Zaměřovač, který umožňuje stranové a výškové nastavení může být vybaven libelou (vodováhou), a/nebo zvětšovací čočku a/nebo hranolem.

22.2.3.2. Záměrný bod může být z optického vlákna a/nebo chemické světelné tyčinky. Světelná tyčinka musí být zapouzdřena tak, aby nerušila ostatní střelce a poskytla pouze jeden záměrný bod.

22.2.3.3. Zaměřovače s více záměrnými body a zamřovače na bázi puškových mířidel bez průhledu v tětivě jsou povoleny pouze na okruhu se známými vzdálenostmi.

22.2.3.4. Na okruhu s neznámými vzdálenostmi nesmí být žádná část zaměřovače upravena pro zjišťování vzdáleností.

22.2.4. Může být používán vypouštěč, pokud není připevněn k luku. Jakákoli ochrana prstů může být používána

22.2.5. Platí následující omezení:

- Article 22.1.7. *a* Article 22.1.7.1. *;*
- Article 22.1.8.1. *;*
- Article 22.1.9. *podle omezení z* Article 22.1.9.2. *;*
- Article 22.1.10.1. *;*
- *Zaměřovače na bázi puškových mířidel (bez průhledu v tětivě) se mohou u kladkového luku používat, nikoli však na tratích s neznámými vzdálenostmi, a za předpokladu, že takovýto zaměřovač neobsahuje žadné elektrické ani elektronické zařízení.*

22.3. Pro třídu holý luk je povoleno následující vybavení:

22.3.1. Luk libovolného typu za předpokladu, že odpovídá přijatému principu a smyslu slova luk používaného v terčové lukostřelbě, tzn. sestávající z držadla (rukojeti), středu (madla a ne typu umožňující střelbu otvorem skrz něj) a dvou pružných ramen zakončených zářezem pro uchycení oček tětivy. Luk se napíná pomocí jedné tětivy připevněné přímo v zářezech na koncích ramen a při střelbě je držen jednou rukou za držadlo (rukojeť), zatímco prsty druhé ruky natahují, drží a vypouští tětivu. Výše popsaný luk musí být holý, kromě zakládky šípu, bez výčnělků, mířidel, mířících značek, značek nebo laminovaných částí (v části okna luku), které by mohly sloužit pro míření. Nenapnutý luk zkompletovaný s povoleným příslušenstvím musí projít skrz otvor nebo kroužek o vnitřním průměru 12,2 cm ± 0,5 mm.

22.3.1.1. Vícebarevné středy luků a obchodní značky umístěné na vnitřních stranách ramen luku nebo na středu jsou povoleny. Jestliže však plocha uvnitř zorného pole je barevná takovým způsobem, že by mohla napomáhat k míření, pak musí být přelepena.

22.3.1.2. Středy obsahující výztuž jsou povoleny s podmínkou, že se výztuha nesmí pevně dotýkat ruky nebo zápěstí střelce.

22.3.2. Tětiva z libovolného počtu vláken.

22.3.2.1. Vlákna tětivy mohou být různobarevná a z materiálu zvoleného pro tento účel. Tětiva může mít středovou omotávku k uchopení prsty, místo pro usazení končíku (sedýlko) může být zesíleno další omotávkou tak, aby v něm šíp dobře seděl. Sedýlko může být ohraničeno jednou nebo dvěma zarážkami. A na každém konci tětivy jsou vytvořena očka pro uchycení tětivy do zářezů na koncích ramen. Nejsou povoleny žádné značky na tětivě, které slouží jako zarážky pro nos nebo rty. Středová omotávka tětivy nesmí při plném nátahu zasahovat do zorného pole střelce. Na tětivě nesmí být v žádném případě průzory, značky nebo jiná

zařízení napomáhající k míření.

22.3.3. Zakládka šípu může být stavitelná.

22.3.3.1. Pohyblivou boční opěrku šípu (buton), opěrku šípu nebo podložku pro šíp lze na luku používat za předpokladu, že neposkytují žádnou další pomůcku pro míření. Boční opěrku šípu nelze umístit dále jak 2 cm od hrdla držadla (pivotního bodu) luku směrem ke střelci.

22.3.4. Zařízení pro kontrolu nátahu není povoleno.

22.3.5. Měnit polohu ruky na tváři a místo uchopení tětivy je povoleno.

22.3.6. Žádný stabilizátor není povolen.

22.3.6.1. Vestavěné TFC - Silentbloky upevněné (součást luku) jsou povoleny za předpokladu, že nemají rovněž stabilizátor.

22.3.6.2. Závaží lze přidat ke spodní části středu. Veškerá závaží, bez ohledu na tvar, se musí montovat přímo na střed luku bez tyček, nástavců, úhlových montážních spojek nebo zařízení tlumící vibrace.

22.3.7. Šípy libovolného typu mohou být používány za předpokladu, že odpovídají přijatému principu a významu slova šíp používaného v terčové lukostřelbě a že šípy nepřiměřeně nepoškozují terče nebo terčovnice.

22.3.7.1. Šíp se skládá z dříku s hrotem, končíku, brček (kormidel, opeření) a barevného značení (cresting), pokud si jej střelec přeje. Maximální průměr šípu je 9,3 mm, (barevné značení se do průměru nepočítá, pokud vzdálenost od zářezu v končíku do konce značení nepřesáhne 22 cm), hroty šípů smí mít maximální průměr 9,4 mm. Všechny šípy budou na dříku označeny jménem střelce nebo jeho iniciálami. Všechny použité šípy budou mít stejný vzor a barvu brček, končíků a značení, je-li použito. Hledací končíky (elektricky/elektronicky osvětlené končíky) nejsou povoleny.

22.3.8. Chrániče prstů ve formě střeleckých prstíků, rukavic, střeleckých zástěrek nebo náplastí na konce prstů (tapovací pásek) chránících prsty při natahování, držení a vypouštění tětivy jsou povoleny, pokud neobsahují žádná zařízení, která pomáhají držet, tahat nebo vypouštět tětivu .

22.3.8.1. Oddělovač (rozpěrka) mezi prsty bránící sevření šípu se může používat. Kotvící destička nebo podobné zařízení připevněné k chrániči prstů pro účely ukotvení je povoleno. Prošití musí mít stejnou barvu. Značky nebo čáry budou stejné velikosti, tvaru, a barvy. Doplňující poznámky a značení nejsou povoleny. Ruka držící luk může být v obyčejné rukavici, palčáku nebo podobném vybavení, nesmí však být připevněno k držadlu luku.

22.3.9. Dalekohledy, teleskopy a jiné optické pomůcky mohu být použity ke sledování šípů:

22.3.9.1. Pokud nepředstavují žádnou překážku pro ostatní střelce.

22.3.9.2. Dioptrické brýle, střelecké brýle a sluneční brýle se mohou používat. Žádná z těchto věcí však nesmí obsahovat mikro čočky nebo jiné podobné zařízení, ani žádné značky, které by mohly jakýmkoli způsobem napomáhat při míření.

22.3.9.3. Pokud si střelec potřebuje zakrýt sklo brýlí u oka, kterým c nemíří, pak toto sklo musí být zcela zakryto nebo zalepeno, nebo může použít oční krytku.

22.3.10. Povolené doplňky ve vybavení:

22.3.10.1. Chránič ruky (manžeta), náprsenka, závěs luku, toulec (nošený na pásku, na zádech, nebo odkládaný na zem). Značky pro nohy sloužící k ndzvednutí nohy nebo její části, ať již připevněné k botě nebo ne, jsou povoleny, pokud nepřekáží ostatním střelcům na metě nebo nepřesahují o více než 2 cm otisk boty. Povoleny jsou také tlumiče vibrací ramen luku.

22.4. Pro třídu instinktivní luk je povolené následující vybavení:

22.4.1. Luk libovolného typu za předpokladu, že odpovídá přijatému principu a smyslu slova luk používaného v terčové lukostřelbě, tzn. sestávající z držadla (rukojeti), středu (madla a ne typu umožňující střelbu skrz něj) a dvou pružných ramen zakončených zářezem pro uchycení oček tětivy. Střed luku je vyroben z přírodního materiálu nebo pryskyřice (např. dřevo, bambus, roh, textil, sklolaminát, a část středu může obsahovat i karbon/grafit nebo kov). Střed luku musí mít laminátovou konstrukci nebo být vyroben z jednoho kusu dřeva. Luk může být rozkládací typu take-down, a může obsahovat pouze z výroby zakomponované kovové úchyty na středu pro upevnění ramen, vložka na připevnění zaměřovače, vložka na připevnění klapačky a závity pro upevnění stabilizátorů. Součástí luku může být jedno upravitelné rameno určené pouze k nastavení tileru, ale luk nemůže mít nastavitelné kapsy pro uložení ramen, kterými by se upravovala síla luku. Střed může mít několik přírodních nebo syntetických laminátových vrstev soužících k ochraně ramen/kapes nebo z důvodu struktury středu. Střed musí obsahovat nějaké dřevo nebo bambus. U luků nerozkládacího typu jsou povoleny laminátové vrstvy v ramenech, které přecházejí do středu. Luk se napíná pomocí tětivy připevněné přímo v zářezech na koncích ramen a při střelbě je držen jednou rukou za držadlo (rukojeť), zatímco prsty druhé ruky natahují a vypouští tětivu. Výše popsaný luk musí být holý, kromě zakládky šípu popsané v Article 22.4.3. a bez výčnělků, mířidel, mířících značek, značek nebo laminovaných částí (v části okna luku), které by mohly sloužit pro míření.

22.4.1.1. Vícebarevné středy luků a obchodní značky umístěné na vnitřních stranách ramen luku jsou povoleny. Jestliže však plocha uvnitř zorného pole je barevná takovým způsobem, že by mohla být použita k míření, pak musí být přelepena.

22.4.2. Tětiva z libovolného počtu vláken.

22.4.2.1. Vlákna tětivy mohou být různobarevná a z materiálu zvoleného pro tento účel. Tětiva může mít středovou omotávku sloužící k uchopení prsty, jedno sedýlko pro šíp, které může být zesíleno další omotávkou tak, aby v něm šíp dobře seděl. Sedýlko může být ohraničeno jednou nebo dvěma zarážkami. Na každém konci tětivy jsou vytvořena očka pro uchycení tětivy do zářezů na koncích ramen. Nejsou povoleny žádné značky, které slouží jako zarážka pro nos nebo rty. Středová omotávka tětivy nesmí při plném nátahu končit v úrovni pohledu střelce. Na tětivě nesmí být v žádném případě průzory, značky nebo jiná zařízení napomáhající k

míření.

22.4.2.2. Tlumiče tětivy jsou povoleny pod podmínkou, že jsou vzdáleny alespoň 30cm od lůžka.

22.4.3. Zakládka šípu, která nesmí být stavitelná.

22.4.3.1. Zakládka může být jednoduchá přilepená plastová zakládka průmyslového standardu, péřová zakládka dodávaná výrobcem nebo může šíp ležet přímo ve střeleckém okně luku, které pak může být pokryto jakýmkoli druhem měkkého materiálu (pouze střelecké okno). Vertikální část střeleckého okna může být chráněna materiálem, který nebude vystupovat o více jak 1 cm nad založený šíp a nebude silnější než 3 mm, měřeno od přímo od místa středu, který sousedí s tímto materiálem. Jiné druhy zakládek nejsou povoleny.

22.4.4. Zařízení ke kontrole nátahu není povoleno.

22.4.5. Měnit polohu ruky na tváři a místo uchopení tětivy není povoleno.

22.4.6. Šípy libovolného typu mohou být používány za předpokladu, že odpovídají přijatému principu a významu slova šíp používaného v terčové lukostřelbě a že šípy nepřiměřeně nepoškozují terče nebo terčovnice.

22.4.6.1. Šíp se skládá z dříku s hrotem, končíku, brček (kormidel, opeření) a barevného značení (cresting), pokud si jej střelec přeje. Maximální průměr šípu je 9,3 mm (barevné značení se do omezení průměru šípu nepočítá, pokud vzdálenost od zářezu v končíku - místa, kde tětiva sedí v končíku - do konce značení nepřesáhne 22 cm), hroty šípů smí mít maximální průměr 9,4 mm. Všechny šípy každého střelce budou na dříku označeny jménem střelce nebo jeho iniciálami. Všechny používané šípy budou stejné a budou mít stejný vzor a barvu(y) brček, končíků a značení, je-li použito.

22.4.7. Chrániče prstů ve formě střeleckých prstíků, rukavic, střeleckých zástěrek nebo náplastí na konce prstů (tapovací pásek) chránících prsty při natahování, držení a vypouštění tětivy jsou povoleny, pokud neobsahují žádná zařízení, která pomáhají držet, tahat nebo vypouštět tětivu.

22.4.7.1. Kotvící destička nebo podobné zařízení připevněné k chrániči prstů pro účely ukotvení je zakázáno. Při střelbě instinktivním lukem musí být použito „středomořské“ volné držení tětivy (jeden prst nad končíkem šípu) nebo držení s prsty přímo pod končíkem šípu (ukazováček ne více jak 2 mm pod končíkem) s jedním fixním kotvícím bodem. Střelec si musí vybrat buď středomořské držení, nebo držení s prsty pod šípem, ale nesmí používat oba způsoby. Chránič prstů při střelbě s prsty pod končíkem musí mít povrch v jednom kuse nebo spojený chránič prstů tak, že není možné střílet s rozpěrkou mezi prsty. Při střelbě středomořským volným způsobem je možné použít rozpěrku mezi prsty bránící sevření šípu.

22.4.8. Dalekohledy, teleskopy a jiné optické pomůcky mohu být použity ke sledování šípů:

22.4.8.1. Pokud nepředstavují žádnou překážku pro ostatní střelce.

22.4.8.2. Dioptrické brýle, střelecké brýle a sluneční brýle se mohou používat. Žádná z těchto věcí však nesmí obsahovat mikro čočky nebo jiné podobné zařízení, ani žádné značky, které by mohly jakýmkoli způsobem napomáhat při míření.

22.4.8.3. Pokud si střelec potřebuje zakrýt sklo brýlí u oka, kterým nemíří, pak toto sklo musí být zcela zakryto nebo zalepeno, nebo může použít oční krytku.

22.4.9. Povolené doplňky ve vybavení:

22.4.9.1. Chránič ruky (manžeta), náprsenka, závěs luku, toulec (nošený na opasku, na zádech nebo odkládaný na zem). Značky pro nohy sloužící k ndzvednutí nohy nebo její části, ať již připevněné k botě nebo ne, jsou povoleny, pokud nepřekáží ostatním střelcům na metě nebo nepřesahují o více než 2 cm otisk boty. Povoleny jsou také tlumiče vibrací ramen luku. Držáky šípů nesmí být připevněny k luku.

22.5. Pro divizi dlouhý luk je povoleno následující vybavení:

22.5.1. Luk musí odpovídat tradiční formě (tvaru) dlouhého luku (nebo amerického plochého luku), což znamená, že napjatá tětiva se nedotýká luku jinde než v zářezech pro tětivu na koncích ramen. Luk může být rozkládací typu take-down na dvě podobně dlouhé části (rozkládácí v oblasit středu/místa pro zakládku), může být vyroben z libovolného materiálu nebo z kombinace materiálů. Není omezen tvar madla (pouze madla) luku. Středové luky jsou povoleny. Luk musí být bez výčnělků, mířidel, mířících značek, značek nebo laminovaných částí (v části okna luku), které by mohly sloužit pro míření.

22.5.1.1. Pro juniory a ženy musí být luk delší než 150cm, pro muže musí být delší než 160cm. Délka luku se měří při nasazené tětivě po vnější straně luku mezi zářezy pro tětivu.

22.5.2. Tětiva z libovolného počtu vláken.

22.5.2.1. Vlákna tětivy mohou být různobarevná a z materiálu zvoleného pro tento účel. Tětiva může mít středovou omotávku sloužící k uchopení prsty, jedno místo pro usazení končíku (sedýlko), může být zesíleno další omotávkou tak, aby v něm šíp dobře seděl. Sedýlko může být ohraničeno jednu nebo dvěma zarážkami. Na každém konci tětivy jsou vytvořena očka pro uchycení tětivy do zářezů na koncích ramen. Nejsou povoleny žádné značky na tětivě, které slouží jako zaraážka pro rty a nos. Středová omotávka tětivy nesmí při plném nátahu končit v úrovni pohledu střelce. Na tětivě nesmí být v žádném případě průzory, značky nebo jiná zařízení napomáhající k míření.

22.5.2.2. Jsou povoleny tlumiče na tětivě s podmínkou, že jsou umístěny dál než 30 cm od sedýlka .

22.5.3. Zakládka luku. Pokud má luk střelecké okno, může být použito jako zakládka a může být pokryto (pouze střelecké okno) jakýmkoli měkkým materiálem. Vertikální část střeleckého okna může být chráněna materiálem, který nebude vystupovat o více jak 1 cm nad založený šíp a nebude silnější než 3 mm, měřeno od přímo od místa středu, který sousedí s tímto materiálem.

22.5.4. Měnit polohu ruky na tváři a místo uchopení tětivy není povoleno

22.5.5. Závaží, stabilizátory nebo TFC – silentbloky nejsou povoleny.

22.5.6. Jsou povoleny pouze dřevěné šípy s následujícími specifikacemi:

22.5.6.1. Šíp se skládá z dříku s hrotem, končíku, brček (kormidel, opeření) a barevného značení (cresting), pokud si jej střelec přeje. Maximální průměr šípu je 9,3 mm, (barevné značení se do průměru nepočítá, pokud vtdálenost od zářezu v končíku do konce značení nepřesáhne 22 cm); hroty šípů smí mít maximální průměr 9,4 mm. Všechny šípy budou na dříku označeny jménem střelce nebo jeho iniciálami. Všechny použité šípy mít stejný vzor a barvu brček, končíků a značení, je-li použito. Hledací končíky (elektricky/elektronicky osvětlené končíky) nejsou povoleny.

22.5.6.2. Hroty mohou být typu combo, tvaru kulky, konického nebo kuželovitého tvaru určené pro dřevěné šípy.

22.5.6.3. Brčka šípů musí být pouze z přírodního peří.

22.5.7. Chrániče prstů ve formě střeleckých prstíků, rukavic, střeleckých zástěrek nebo náplastí na konce prstů (tapovací pásek) chránících prsty při natahování, držení a vypouštění tětivy jsou povoleny, pokud neobsahují žádná zařízení, která pomáhají držet, tahat nebo vypouštět tětivu.

22.5.7.1. Kotvící destička nebo podobné zařízení připevněné k chrániči prstů pro účely ukotvení je zakázáno. Při střelbě instinktivním lukem musí být použito „středomořské“ držení tětivy (tři prsty na tětivě, jeden nad šípem a dva pod šípem) nebo tři prsty přímo pod končíkem šípu (ukazováček ne více jak 2 mm pod končíkem) s jedním fixním kotvícím bodem. Střelec si musí vybrat buď středomořské držení, nebo tři prsty pod šípem, nesmí používat oba způsoby. Chránič prstů při střelbě tři prsty pod šípem musí mít povrch v jednom kuse nebo spojené chránič prstů spojený tak, že není možné střílet s rozpěrkou mezi prsty. Při střelbě středomořským způsobem je možné použít rozpěrku mezi prsty bránící sevření šípu.

22.5.8. Dalekohledy, teleskopy a jiné optické pomůcky mohu být použity ke sledování šípů:

22.5.8.1. Za předpokladu, že nepředstavují žádnou překážku pro ostatní střelce.

22.5.8.2. Dioptrické brýle, střelecké brýle a sluneční brýle se mohou používat. Žádná z těchto věcí však nesmí obsahovat mikro čočky nebo jiné podobné zařízení, ani žádné značky, které by mohlo jakýmkoli způsobem napomáhat při míření.

22.5.8.3. Sklo brýlí u oka, kterým střelec nemíří, může být zcela zakryto nebo zalepeno nebo může střelec používat oční krytku.

22.5.9. Povolené doplňky vybavení:

22.5.9.1. Chránič ruky (manžeta), náprsenka, závěs luku, toulec (nošený na opasku, na zádech nebo odkládaný na zem). Značky pro nohy sloužící k ndzvednutí nohy nebo její části, ať již připevněné k botě nebo ne, jsou povoleny, pokud nepřekáží ostatním střelcům na metě nebo nepřesahují o více než 2 cm otisk boty. Povoleny jsou také tlumiče vibrací ramen luku. Držáky šípů nesmí být připevněny k luku.

22.6. Příslušenství pro všechny třídy

22.7. Následující vybavení je zakázáno pro všechny střelce:

22.7.1. Žádné elektronické zařízení, které by mohlo být připojené k vybavení střelce.

22.7.2. Žádné elektronické komunikační zařízení (včetně mobilních telefonů), sluchátek nebo zařízení tlumících hluk před čekací čarou na tréninkové střelnici a kdykoli na trati.

22.7.3. Na okruhu s neznámými vzdálenostmi nesmí být žádný typ dálkoměru nebo jiné zařízení měřící vzdálenost nebo úhly, které nejsou zahrnuty v současných pravidlech o vybavení střelců.

22.7.4. Jakákoli součást vybavení střelce, která byla doplněna nebo upravena tak, aby sloužila jako pomůcka při odhadování vzdálenosti nebo úhlů, ani jakákoli řádná součást vybavení, která by byla výslovně používaná pro tento účel.

22.7.5. Jakékoli písemné pomůcky nebo elektronické záznamníky, které mohou být použity pro výpočet úhlů a vzdáleností, kromě poznámek se značkami pro míření, záznamu současného osobního skóre nebo jakékoli části pravidel WA.

Kapitola 23

Střelba

23.1. Každý střelec při střílení stojí nebo klečí na metě tak, aby měl pocit jistoty.

23.1.1. Pořadatel určí každé skupině stanoviště, na kterém bude skupina začínat.

23.1.2. Při terénní a 3D lukostřelbě může střelec stát nebo klečet do vzdálenosti přibližně 1 m v jakémkoliv směru do strany nebo, pokud střílí střelec sám na metě a nemůže dojít k ohrožení bezpečnosti, dozadu za metou, a to s ohledem na stav terénu . Ve výjimečných případech může rozhodčí povolit střelbu mimo tuto určenou oblast.

23.1.3. Při terénní a 3D lukostřelbě bude každá meta postavena tak, aby z ní mohli střílet alespoň dva střelci současně. Pokud střílí dva střelci současně, střelec s nižším střeleckým číslem střílí z levé mety (z levé strany, pokud je jen jedna meta), střelec s vyšším číslem střílí z pravé mety.

23.2. Střelci ve skupině, kteří čekají, až na ně přijde řada, stojí v dostatečné vzdálenosti od střelců na střelecké metě.

23.2.1. Střelci budou čekat v dostatečné vzdálenosti za střílejícími závodníky, pokud nepomáhají střelcům na střelecké metě při hlášení zásahů nebo stínění. Ve finále není stínění povoleno, ledaže by bylo rozhodčím určené jako nutné.

23.3. Počet střílených šípů při 3D lukostřelbě

23.3.1. Závody jednotlivců:

- *v kvalifikačních kolech jsou povoleny dva šípy na jeden terč zvířete, za oba se započítává jejich plná hodnota*
- *v eliminačních a finálových kolech je povolen 1 šíp na jeden terč zvířete*

23.3.2. Družstva: Ve všech kolech střílí jedno družstvo 3 šípy na každý terč, každý člen družstva po jednom šípu. V každé skupině se bude pořadí střelby měnit na každém terči: družstvo, které na jednom terči střílí poslední, bude na dalším terči střílet první.

23.4. Použití dalekohledu při 3D lukostřelbě:

23.4.1. Střelci/družstva mohou pozorovat terč před střelbou z čekacízóny a před výstřelem z mety. Po výstřelu šípu je povoleno pozorovat terč dalekohledem.

23.5. Žádný soutěžící se nesmí přiblížit k terči, dokud všichni soutěžící ve skupině nedokončili střelbu, pokud ovšem nedostal povolení od rozhodčího.

23.6. Nikdy za žádných okolností nelze šíp vystřelit opakovaně.

23.6.1. Šíp není považován za vystřelený, jestliže:

- *se ho střelec může dotknout svým lukem bez pohybu nohou na metě, za předpokladu, že se šíp neodrazil;*
- *Terč, terčovnice nebo 3D terč spadne. Rozhodčí pak provedou jakákoliv opatření, která považují za nezbytná a povolí čas na dostřelení nevystřelených šípů. Pokud terčovnice nebo terč pouze sklouzne dolů, záleží na rozhodčích jak dále postupovat, pokud vůbec nějak.*

23.7. Žádný soutěžící nesmí během závodu nikomu sdělovat vzdálenosti terčů na okruhu s neznámými vzdálenostmi.

23.7.1. Střelci ve skupině se nebudou dohadovat o vzdálenosti, dokud není proveden zápis do bodovačky.

23.7.2. Při střelbě družstev je diskuze mezi třemi střelci a/nebo jejich trenérem povolena pokud neruší další družstva. Žádné informace o vzdálenosti nesmí být sdělovány funkcionářem družstva. Členové družstva se mohou připojit ke střelci, který střílí a stát za ním v dostatečné vzdálenosti na střelecké metě a družstvo může spolu vzájemně komunikovat. Trenér, který doprovází družstvo, může jít ke střelecké metě s družstvem, ale nemůže jít s družstvem k terči zapisovat. Pokud bude nutné, aby s družstvem byl více než jeden člověk z důvodu nošení náhradních luků pro družstvo, pak by tato osoba (osoby) měla/y během střelby zůstat na místě, kde je obrázek terče a není jí/jim dovoleno během střelby radit družstvu. Družstvo s trenérem musí zůstat pohromadě. Trenér ženského družstva se nesmí vracet ke svému mužskému družstvu a naopak. Během finále není povolena komunikace mezi trenéry ženského a mužského družstva stejného klubu

Kapitola 24

Pořadí střelby a kontrola času - Terénní a 3D lukostřelba - Obecná pravidla

24.1. *Při kvalifikaci a eliminaci musí být střelecké skupiny rozmístěny po okruhu tak, aby začínaly střílet na svých stanovištích ve stejnou dobu a dokončily okruh před stanovištěm, na kterém začínaly. Na finálovém okruhu začínají střílet všechny skupiny postupně na stejném stanovišti.*

24.2. *Pokud počet soutěžících překročí normální kapacitu okruhu, budou vytvořeny dodatečné skupiny a vhodným způsobem rozmístěny po okruhu. Dodatečné skupiny počkají dokud hlavní skupina na daném terči nedodstříli a nezapíše své šípy, teprve pak mohou střílet sami.*

24.3. *Střelci budou po celou dobu střelby nosit svá startovní čísla viditelně na toulci nebo na stehně tak, aby byla vidět z dostatečné vzdálenosti za střeleckou metou. Každému střelci bude losem přidělena skupina a střelecká pozice, která mu určí pořadí střelby ve skupině. Vylosování střelců bude uvedeno ve startovní listině od shora dolů*

24.4. *V případě poruchy náčiní lze dočasně změnit pořadí střelby ve skupině. V žádném případě nelze na opravu náčiní poskytnout více než 30 minut. Ostatní střelci této skupiny dostřílí a zapíší své zásahy do bodovačky a teprve potom může nastoupit následující skupina. Pokud je oprava dokončena v časovém limitu, dotyčný střelec dostřílí zbývající šípy na dané figuře. Pokud je oprava dokončena později, může se střelec připojit ke své skupině, ale ztrácí možnost střelby na figurách, které skupina mezitím odstřílela. Stejná pravidla platí i v případě, že střelec není schopen pokračovat ve střelbě z důvodu neočekávaného zdravotního problému, který se vyskytl po zahájení závodu.*

24.5. *Ve finálových kolech nebude poskytnut žádný čas na opravu poškozeného náčiní nebo na ošetření neočekávaných zdravotních obtíží. Při soutěži družstev mohou mezitím střílet další členové družstva.*

24.6. *Střelci ve skupině mohou umožnit jiným skupinám je předejít, ale musí být o této změně informováni pořadatelé a/nebo rozhodčí.*

24.7. *Pokud střelec nebo skupina střelců způsobí neopodstatněné zdržení skupiny nebo dalších skupin během kvalifikačních a eliminačních kol závodu a rozhodčí toto chování zpozoruje, pak střelce nebo skupinu rozhodčí upozorní a zaznamená toto první napomenutí do bodovačky. Poté může tento rozhodčí nebo jeho kolega měřit čas tomuto střelci nebo skupině po zbývající část kola tohoto závodu.*
- *V tomto případě bude střelci poskytnut časový limit 3 minut u terénní lukostřelby a 1,5 minuty (kvalifikační kola) a 1 minuty (eliminační a finálová kola) u 3D lukostřelby na terč od okamžiku, kdy zaujme své postavení na metě, na kterou musí nastoupit ihned po jejím uvolnění.*
- *Rozhodčí, který zaznamená, že střelec překračuje časový limit bez ohledu na výše uvedený postup, upozorní střelce a zapíše druhé napomenutí formou poznámky opatřené datem a časem do bodovačky.*
- *Při třetím a každém dalším napomenutí během téhož kola závodu, se střelci nezapočítá šíp s nejvyšší bodovou hodnotou.*
- *Ve výjimečných případech může být časový limit prodloužen*

24.8. *Napomenutí o nedodržování času se nepřenáší z jednoho kola závodu do druhého.*

24.9. *Pokud v semifinálovém kole doprovází skupinu rozhodčí, pak vždy řídí střelbu slovně (hlásí zahájení a ukončení střelby slovy např.„teď“ a „stop“).*
- *Při terénní a 3D lukostřelbě rozhodčí ukazuje žlutou kartu jako upozornění, že zbývá 30 sekund ze příslušného časového limitu.*
- *Po uplynutí tohoto časového limitu není dovolena střelba.*
- *Pokud střelec vystřelí šíp poté, co rozhodčí ukončil střelbu, pak se zásah střelce nebo družstva s nejvyšší hodnotou nebude počítat.*
- *Při soutěži jednostlivců budou dva střelci střílet současně.*
- *Při soutěži družstev, střílí družstva samostatně s tím, že družstvo, které se umístilo v soutěži lépe vybírá, kdo střílí první, na dalších terčích pak střílí první to družstvo, které má nižší skóre, a pokud je skóre vyrovnané, pak střílí první to družstvo, které střílelo první na prvním terči.*

24.10. *Finálová utkání*

24.10.1. *Když je časomíra řízena Řídícím střelby*
- *při terénní lukostřelbě je časový limit pro jednotlivce a družstva 2 minuty, což bude kontrolováno řídícím střelby. Čas pro jednotlivce začíná běžet v okamžiku, kdy stojí na příslušné metě, a pro družstvo, když stojí u červeného kolíku, přičemž členové družstva střílí jednotlivě a střelec s holým lukem střílí poslední.*

24.10.2. *Střelba řízená rozhodčím*
- *při terénní lukostřelbě je časový limit pro jednotlivce a družstva 2 minuty, což bude kontrolováno rozhodčím, který zapne své stopky, když jsou oba střelci na příslušné metě (u jednotlivců) nebo všichni střelci u červeného kolíku (u družstev).*
- *při 3D lukostřelbě je časový limit pro jednotlivce 1 minuta a pro družstva 2 minuty, což bude kontorlováno rozhodčím, který zapne své stopky, když jsou střelci na příslušné metě.*

24.11. *Pokud je z nějakého důvodu přerušena střelba družstev, rozhodčí přeruší měření času a pokračovat začne v okamžiku, kdy bude střelba znovu zahájena.*

Kapitola 25

Pořadí při střelbě a kontrola času - Terénní lukostřelba

25.1. Soutěžící střílí ve skupinách maximálně po čtyřech, ale ne méně než po třech. Skupiny by měly mít sudý počet střelců, pokud je to možné.

25.1.1. Soutěžící každé skupiny střílí ve dvojicích, které se pravidelně střídají následujícím způsobem:

- *pořadatel určí střelecké pozice;*
- *první dvojice (dva střelci s nejnižšími čísly) zahájí střelbu na první figuře, která je skupině přidělena; druhá dvojicer zahájí střelbu na následující figuře. Dvojice se budou dále pravidelně ve střelbě střídat;*
- *pokud všichni soutěžící ve skupině souhlasí, lze změnit výše uvedené uspořádání, párování a/nebo střelecké pozice;*
- *pokud jsou ve skupině tři soutěžící, první dva střelci (s nejnižšími čísly) vytvoří první dvojici, třetí střelec bude považován za druhou dvojici a. bude vždy střílet z levé strany mety;*
- *pokud je na metě dostatek místa, mohou všichni soutěžící ze skupiny střílet současně.*

25.1.2. Způsob střelby na skupinu 40 cm terčů: čtyři terče jsou sestaveny do čtverce. Z dvojice střelců, která střílí jako první, střelec na levé straně střílí do horního levého terče, zatímco střelec na pravé straně střílí do horního pravého terče. Z dvojice střelců, která střílí jako druhá, střelec na levé straně střílí do spodního levého terče a střelec na pravé straně střílí do spodního pravého terče.

25.1.3. Způsob střelby na skupinu 20 cm terčů: z dvojice střelců, která střílí jako první, střelec na levé straně střílí do terčů v prvním sloupci zleva, zatímco střelec na pravé straně střílí do terčů v třetím sloupci. Z dvojice střelců, která střílí jako druhá, střelec na levé straně bude střílet do terčů v druhém sloupci zleva, zatímco střelec na pravé straně střílí do terčů ve čtvrtém sloupci. Každý střelec vystřelí své šípy v libovolném pořadí, jeden šíp do každého terče.

Kapitola 26

Pořadí při střelbě a kontrola času - 3D lukostřelba

26.1. *Z přihlášených střelců každé třídy bude podle startovních čísel střelců losováno o rozmístění střelců do skupin a na terče, zvlášť pro muže a ženy. Každá skupina má 3 až 6 střelců (skupiny by pokud možno měly mít stejný počet členů) s tím, že ne více než 2 střelci ze stejného klubu budou v jedné skupině při kvalifikaci a eliminaci. O zvláštních případech rozhoduje komise rozhodčích a technický delegát. Viz také* 3.15. Draw for Shooting Positions in Kniha 2 *a* 3.16. Repositioning on Targets in Kniha 2

26.2. *U soutěže družstev se družstvo skládá z jednoho střelce kladkového luku, jednoho střelce dlouhého luku a jednoho střelce buď instinktivního, nebo holého luku.*

26.3. *Pokud se střelci ve skupině nedohodnuto jinak, pak člen skupiny s nejnižším startovním číslem bude vedoucí skupiny a bude zodpovědný za činnost skupiny.*

26.3.1. *Když je terč volný, musí jít první dva střelci ve skupině, která je na místě s obrázkem terče, na metu jakmile je to možné. Ostatní členové skupiny zůstanou za ním v příhodné vzdálenosti.*

26.3.2. *Není povoleno, aby šel střelec směrem ke střelecké metě, zastavil se kousek před ní a odhadoval vzdálenost před střelbou*

26.3.3. *Každá dvojice střelců ve skupině bude střílet spolu a pořadí bude měnit následovně:*

- *ve skupině zahájí střelbu na prvním terči střelci s nejnižšími startovními čísly následováni střelci s dalšími vyššími startovními čísly, atd;*
- *poslední střelec nebo dva střelci na jednom terči zahájí střelbu na dalším terči, na který skupina jde, následován střelci, kteří zahajovali střelbu na předchozím terči;*
- *pořadí střelců na následujících terčích se bude tímto způsobem měnit až do konce závodu.*

26.3.4. *Pokud střelec, který dokončí první kvalifikační kolo, nebude schopen střílet v druhém kvalifikačním kole z důvodu zdravotních obtíží, nebude se moci zúčastnit prvního eliminačního kola (prvních 16střelců z druhého kvalifikačního kola na základě kumulativních výsledků z obou kol). Pokud střelec zahájí druhé kvalifikační kolo, ale nebude schopen jej celé dostřílet z důvodu zdravotních obtíží, nebude se moci zúčastnit prvního eliminačního kola (prvních 16 střelců z druhého kvalifikačního kola na základě kumulativních výsledků z obou kol).*

26.4. Čas vyhrazený na střelbu

26.4.1. *Závody jednotlivců:*

26.4.1.1. *Časový limit pro střelce na vystřelení jednoho šípu je jedna minuta. Jakmile předcházející skupina opustí střeleckou metu, přejde další skupina z čekající zóny k místu, kde je umístěn obrázek zvířete, na které se bude střílet. Když předcházející skupina opustí terč a předpokládá se, že je v dostatečně bezpečné vzdálenosti, může skupina postoupit z místa, kde je obrázek terče, na střeleckou metu (čl. 23.2.) a první střelec ve skupině může začít střílet. Z důvodu bezpečnosti a časového limitu může být šíp založen pouze na metě.*

26.4.1.2. *Časový limit jedné minuty (viz* Article 26.4.1.1. *) pro každého střelce začíná běžet v okamžiku, kdy přijde na metu.*

26.4.2. *Závody družstev:*

26.4.2.1. *Časový limit dvou minut při vyřazovacím kole závodu družstev začíná běžet, když první družstvo nastoupí na metu. Předtím rozhodčí zjistí připravenost družstva a sdělí družstvu, aby šlo na metu. Když první družstvo uvolní střeleckou metu a vrátí se do čekací zóny (na místo, kde je umístěný obrázek terče), použije se pro další družstvo stejný výše popsaný postup. Z důvodu bezpečnosti a časového limitu může být šíp založen pouze na metě*

Kapitola 27

Bodování

27.1. Zápis bodů bude proveden po tom, co všichni střelci ze skupiny odstříleli své šípy.

27.1.1. Pokud se střelci ve skupině nedohodnuto jinak, pak střelec s nejnižším startovním číslem bude vedoucí skupiny a bude zodpovědný za její činnost. Dva střelci s druhým a třetím nejnižším startovním číslem budou zapisovat body a čtvrtý střelec označit zásahy na terči (pokud je to nutné). Při terénní lukostřelbě neopustí skupina střelců terč, dokud nebudou označeny všechny zásahy.

27.1.2. Zapisovatelé (mohou to být střelci) zapíší do bodovačky u správného čísla stanoviště v sestupném pořadí hodnoty všech zásahů podle hlášenístřelce, kterému šípy patříOstatní střelci ve skupině zkontrolují hodnotu každého hlášeného zásahu. Chyba v bodovačce, zjištěná před vytažením šípů, může být opravena.

27.1.2.1. Ve finálovém kole může rozhodčí chodit se skupinou, a nebo může na skupinu čekat u terče. Na každém terči rozhodčí zkontroluje střelcům zápis. Pořadatel zajistí osobu, která bude nosit velkou zapisovací tabuli pro každou skupinu, na které bude jasně napsáné aktuální nástřel všech střelců ve skupině. Při medailových soubojích budou dvě zapisovací tabule, jedna pro souboj o zlatou medaili a druhá pro souboj o bronzovou medaili.

27.1.2.2. U 3D lukostřelby jsou platné všechny bodovací zóny, pokud není na metě uvedeno jinak.

27.2. Hodnota se posuzuje podle polohy dříku v terči. Dotkne-li se dřík dvou bodových polí nebo dělicí čáry mezi dvěma poli, pak je hodnota zásahu vyšší podle vyššího zasaženého pole.

27.2.1. Není dovoleno dotýkat se šípů, terče nebo 3D terče před zapsáním a zkontrolováním zásahů.

27.2.2. Pokud chybí část terče včetně dělicí čáry nebo je dělicí čára posunuta šípem, pak sepro hodnocení zásahu v takovéto části terče použije myšlená původní dělící čára.

27.2.3. Šípy, které nejsou v terči vidět, ale zůstaly v terčovnici, mohou být hodnoceny pouze rozhodčím.

27.2.4. V případě odrazu nebo průstřelu se bude šíp hodnotit následovně:

- *pokud se všichni střelci ve skupině dohodnou, že se šíp odrazil nebo prolétl terčovnicí, mohou se také dohodnout na hodnotě takového zásahu;*
- *u terénní lukostřelby, pokud se střelci neshodnou na hodnotě zásahu, hodnotí se šíp hodnotou nejnižšího neoznačeného zásahu v terči;*
- *u 3D lukostřelby, pokud se střelci nemohou dohodnout na hodnotě šípu, hodnotí se šíp, jako že terč minul.*

27.2.5. Šíp, který zasáhl:

27.2.5.1. jiný šíp do jeho končíku a zůstal v něm, hodnotí se stejně jako zasažený šíp;

27.2.5.2. jiný šíp a odrazil se do terče zvířete, hodnotí se podle umístění v terči;

27.2.5.3. jiný šíp a odrazil se, hodnotí se stejně jako zasažený šíp, pokud je možné identifikovat poškozený šíp;

27.2.5.4. jiný terč než terč vlastní, je považován za součást sady a boduje se jako „minul";

27.2.5.5. zásah mimo bodovací pole terče nebo bodovací zónu 3D terče se boduje jako „minul";

27.2.5.6. „minul" se zaznamenává do bodovačky jako"M".

27.2.6. Pokud se v terči nebo na zemi ve střelecké dráze najde víc než tři šípy jednoho střelce u terénní lukostřelby a víc než jeden šíp jednoho střelce u 3D lukostřelby, pak se zapíší pouze 3 nejnižší zásahy (v případě terénní lukostřelby nebo družstva) a nejnižší zásah (v případě 3D lukostřelby). Pokud se toto stane střelci (nebo družstvu) opakovaně, může být diskvalifikován.

27.2.7. Jestliže jsou dva nebo více šípů vstřeleny do téhož 20 cm terče, pak jsou považovány za součást této sady, ale pouze šíp s nižší hodnotou je započítán. Ostatní šíp (y) v témže terči se hodnotí jako „minul".

27.3. V případě shodného počtu bodů ve všech kolech, vyjma níže uvedených v článku Article 27.3.2., platí:

27.3.1. U shodného počtu bodů ve všech kolech, vyjma těch níže uvedených:

- Jednotlivci a družstva:

- nejvyšší počet 6-tek u terénní lukostřelby a nejvyšší počet 11-tek u 3D lukostřelby;
- nejvyšší počet 5-tek u terénní lukostřelby a nejvyšší počet 10-tek u 3D lukostřelby;

pokud je i tento počet stejný, pak se střelci umístili na stejném místě; ale pro potřeby pořadí, např. pro nasazení do pavouka, se hodem mincí určí jejich pozice.

27.3.2. O postupu do eliminačních kol, o postupu z jednoho kola do druhého nebo pro určení medailového umístění při shodném počtu bodů rozhoduje rozstřel:

27.3.2.1. Jednotlivci:

- *rozstřel jedním šípem podle bodů;*
- *pokud je skóre stejné, rozhodne šíp blíže středu terče a pokud je vzdálenost od středu stejná, pokračují další rozstřely, dokud není rozhodnuto;*
- *časový limit pro rozstřel je jedna minuta.*

27.3.2.2. Družstva:

- *rozstřel sadou 3 šípů (1 šíp na každého střelce) podle bodů;*
- *pokud je i po rozstřelu nerozhodný výsledek, vyhrává družstvo, jehož šíp je nejblíže středu ;*
- *pokud je i tak výsledek nerozhodný, tak rozhoduje druhý (nebo třetí) šíp nejblíže středu a ten určí vítěze;*

- *časový limit pro rozstřel družstev jsou 3 minuty u terénní lukostřelby a 2 minuty u 3D lukostřelby.*

27.3.2.3. U terénní lukostřelby se rozstřely střílí na terči s nejdelší vzdáleností v třídě, ve které se vyskytne shoda, nebo může být pro tento účel vyčleněn zvláštní terč. U 3D lukostřelby se rozstřely v kvalifikačních a eliminačních kolech budou konat na zvláštním terči. Tyto terče budou umístěny v blízkosti centra oblasti konání závodů.

27.3.2.4. Rozstřely budou organizovány, co nejdříve po vyhodnocení bodovaček dané třídy, ve které došlo k nerozhodnému výsledku. Pokud střelec nenastoupí k rozstřelu do 30 minut od chvíle, co byl o rozstřelu informován on nebo kapitán jeho družstva, pak rozstřel prohrál. Pokud střelec a jeho kapitán družstva opustili místo závodu, i když výsledky ještě nebyly ověřeny, a tak jim nemůže být oznámeno konání rozstřelu, pak tento střelec rozstřel prohrál

27.3.2.5. V případě shody v semifinále bude rozstřel u terénní lukostřelby na posledním stříleném terči a u 3D lukostřelby na dalším pátém terči. V případě shody v medailovém finále bude rozstřel v terénní lukostřelbě na terči s nejdelší vzdáleností v té třídě, ve které ke shodě došlo a v 3D lukostřelbě na dalším pátém terči.

27.4. Bodovačky budou podepsány zapisovatelem a střelcem, čímž střelec potvrzuje, že souhlasí s každou hodnotou šípu, se součtem bodů (identickém na obou bodovačkách), počtem 5 a 6 v případě terénní lukostřelby (počtem 10 a 11 v případě 3D lukostřelby). Bodovačka střelce-zapisovatele bude podepsána jiným střelcem ze skupiny, ale z jiného oddílu.

27.4.1. Z každého terče se budou pořizovat dva zápisy výsledků, přičemž jeden z nich může být prováděn elektronicky. Pokud bude zjištěn rozdíl mezi elektronickým zápisem a zápisem do papírové bodovačky, má přednost zápis v papírové bodovačce. Pořadatelé nejsou povinni přijmout nebo zapsat bodovačku, která není podepsaná, neobsahuje celkový součet skóre, nemá zapsané počty 5 a 6 v případě terénní lukostřelby (10 a 11 v případě 3D lukostřelby) nebo která obsahuje matematické chyby. Pořadatelé nebo činovníci nejsou povinni kontrolovat správnost odevzdaných bodovaček, ale pokud pořadatelé nebo činovníci zjistí chybu, pak jí opraví a opravený výsledek bude platný. Jakýkoli druh takové opravy musí být proveden před zahájením další fáze závodu. Pokud bude zjištěn rozdíl v celkovém součtu skóre, pak bude za konečný výsledek považován součet nejnižších hodnot šípů.

27.5. Na konci závodu musí pořadatel zveřejnit kompletní výsledkovou listinu.

Kapitola 28

Řízení střelby a bezpečnost

28.1. Hlavní rozhodčí odpovídá za kontrolu závodu.

28.2. Hlavní rozhočí se ujistí, že jsou na okruzích dodržována bezpečnostní opatření a zajistí u pořadatele jakákoli další bezpečností opatření, o kterých se domnívá, že jsou vhodná, a to před zahájením střelby.

28.2.1. Vyžaduje na střelcích a funkcionářích dodržování všech bezpečnostních opatřeních a dalších záležitostí týkajících se střelby, podle toho, co je podle jeho mínění třeba.

28.2.2. Pokud je nutné zastavit závod z důvodu špatného počasí, nedostatku denního světla nebo z jakéhokoli jiného důvodu, který by mohl ohrozit bezpečnost na okruzích, pak rozhodují o nejvhodnějším řešení společně předseda organizačního výboru, hlavní rozhodčích závodu a technický delegát.

28.2.3. Při zahájení každého dne závodu a v případě nutnosti závod ukončit, bude vydán akustický signál slyšitelný na všech okruzích.

28.2.4. Pokud je třeba závod zastavit před dokončením kvalifikačního kola (kol), pak se pro určení pořadí v jednotlivých třídách použije celkový součet bodů ze stejných terčů odstřílených všemi soutěžícími v této třídě a v případě, že již není možné závod vůbec dokončit, pak se toto ustanovení použije i k určení vítěze v dané třídě.

28.2.5. Pokud je třeba závod zastavit v pozdějších kolech, bude závod upraven tak, aby mohl pokračovat ve zbývajícím čase a podle podmínek v místě konání tak, aby mohl být určen vítěz.

28.2.6. V případě oslňujícího slunečního svitu může být poskytnut ostatními střelci skupiny nebo pořadatelem ochranný stín o maximálním rozměru formátu A4 (přibližně 30 na 20 cm) Ve finálových kolech není povoleno žádné stínění, pokud není rozhodčím považované za nutné.

28.3. Žádný střelec se nesmí dotýkat vybavení jiného střelce bez jeho souhlasu.

28.4. Na okruzích, na tréninkové střelnici a v části na rozstřílení není povoleno kouřit.

28.5. Při natahování luku se šípem nesmí střelec používat takovou techniku, kterou by, podle názoru rozhodčího, při náhodném výstřelu šíp letěl za bezpečností zónu nebo za bezpečnostní bariéry (oblast přestřelení, síť, zeď atd.). Pokud střelec i nadále používá takovouto techniku, bude v zájmu bezpečnosti vyzván hlavním rozhodčím závodu, aby přestal okamžitě střílet a opustil okruh. Střelec musí mířit a natahovat pouze proti terči.

28.6. Při terénní a 3D lukostřelbě jsou funkcionáři družstev, pokud nesoutěží, povinni zůstat v oblasti určené pro diváky, pokud nejsou rozhodčím požádáni, aby vstoupili do oblasti závodu.

Kapitola 29

Důsledky porušení pravidel

Dále je uvedeno shrnutí penalizací nebo sankcí, které platí pro střelce a funkcionáře, v případě porušení pravidel.

29.1. Pokud střelec poruší kterékoli uvedené pravidlo, může být vyloučen ze závodu a ztratí jakékoli umístění, kterého dosáhl.

29.2. Střelec není způsobilý soutěžit na šampionátech WA, pokud jeho členská asociace nesplňuje požadavky stanovené v článku Article 3.7.2. in Kniha 2.

29.3. Střelec, který nesplňuje požadavky stanovené v kapitole 22. Kapitola 22-Vybavení Střelců Vybavení střelců pro svou třídu, bude vyloučen ze závodu a ztratí jakékoli umístění, kterého dosáhl.

29.4. Střelec, u něhož se zjistí, že porušil antidopingová pravidla, bude potrestán v souladu s Knihou 6 Antidopingová pravidla.

29.5. Střelec, jehož vybavení je v rozporu s pravidly WA může být diskvalifikován.

29.6. Střelec, u kterého se prokáže vědomé porušení pravidel nebo nařízení, bude považován za nezpůsobilého k účasti v závodě. Střelec bude diskvalifikován a zároveň ztratí jakékoli umístění, které získal.

29.6.1. Nesportovní chování nebude tolerováno. Takovéto jednání střelce nebo osoby, u které je domněnka, že pomáhá střelci, bude mít za následek diskvalifikaci tohoto střelce nebo této osoby a dále může mít za následek vyloučení z budoucích závodů (viz také Appendix 1-Congress Procedures, Appendix 2-Code of Ethics and Conduct in Book 1).

29.6.2. Kdokoli, kdo bez oprávnění pozmění nebo padělá zápis bodování, nebo kdo vědomě nechá bodování pozměnit nebo padělat, bude diskvalifikován.

29.6.3. Pokud střelec opakovaně vyndá šíp z terče dříve než je zapsána jeho bodová hodnota, může být diskvalifikován.

29.7. Střelec, který trvale používá nebezpečný způsob natahování luku podle názoru rozhodčího bude vyzván hlavním rozhodčím nebo ředícím střelby, aby okamžitě přestal střílet a bude diskvalifikován.

29.8. Ztráta bodů šípů.

29.8.1. Střelec, který není v případě poruchy schopen své vybavení opravit během 30 minut, ztratí možnost dostřílet své šípy na této figuře a těch šípů, které jeho skupina vystřelí do okamžiku, kdy se ke skupině znovu nepřipojí.

29.8.2. V případě, kdy rozhodčí měří střelci čas a zjistí, že střelec přesáhl časový limit, pak při třetím a každém dalším napomenutí na v témže kole závodu, nebude střelci započítán nejvýše bodovaný šíp.

29.8.3. Pokud střelec vystřelí šíp ve finálových kolech poté, co rozhodčí zastavil střelbu, nebude započítán nejvýše bodovaný šíp střelce nebo družstva na tomto terči.

29.8.4. Pokud budou nalezeny více než tři šípy u terénní lukostřelby nebo více než jeden šíp u 3D lukostřelby patřící stejnému střelci v terči nebo na zemi ve střelecké dráze, započítají se mu pouze tři šípy s nejnižší hodnotou u terénní lukostřelby nebo jeden šíp s nejnižší hodnotou u 3D lukostřelby.

29.8.5. Pokud jsou do jednoho 20cm terče vystřeleny dva nebo více šípů, budou všechny vystřelené šípy součástí téže sady, ale pouze šíp s nejnižší hodnotou se započítá.

29.8.6. Šíp, který netrefíbodovací pole nebo který zasáhne jiný terč než svůj vlastní, bude považován za součást této sady a bude započítán jako „minul“.

29.9. Napomenutí

Se střelci, kteří byli napomenuti více než jednou a nadále porušují pravidla WA nebo nedodržují rozhodnutí nebo nařízení (proti kterým je možné se odvolat) příslušného rozhodčího, bude nakládáno v souladu s článkem Article 29.6. .

29.9.1. Střelci odpovídají za svou vlastní bodovačku. Duplikát bodovačky se v případě ztráty, poškození nebo krádeže, nevydává.

29.9.2. Na okruzích, na tréninkové střelnici a v části na rozstřel není povoleno kouřit.

29.9.3. Žádný střelec se nesmí dotýkat vybavení jiného střelce bez jeho souhlasu.

29.9.4. Střelci ve skupině, kteří čekají, až na ně přijde řada, stojí u čísla stanoviště, dokud se střílející střelci nepřesunou a střelecká meta nebude volná. Skupiny střelců mezi sebou nebudou diskutovat o vzdálenostech.

29.9.5. Během střelby může být na metě pouze ten střelec, který je na řadě.

29.9.6. Žádný střelec nesmí jít k terči, dokud všichni střelci ve skupině nedokončili střelbu. Vyjma případů povolených rozhodčím.

29.9.7. Nikdo se nesmí dotýkat šípů, terče, terčovnice nebo 3D terče dokud nebudou všechny šípy na daném terči zapsány.

29.9.8. Při natahování luku se šípem nesmí střelec používat takovou techniku, kterou by podle názoru rozhodčího, při náhodném výstřelu šíp letěl za bezpečností zónu nebo bezpečnostní bariéry (oblast přestřelení, síť, zeď atd.).

Kapitola 30

Trénink

30.1. Při mistrovství světa v terénní lukostřelbě a šampionátech v 3D lukostřelbě nebude povolen trénink na závodních okruzích.

30.1.1. Tréninková střelnice bude dostupná v blízkosti závodu nebo jinde po dobu alespoň jednoho týdne před prvním dnem závodu.

30.1.2. Ve dnech soutěže budou postaveny cvičné terče (jeden pro každých deset střelců) v blízkosti míst(a) srazu střelců. Tréninková střelnice a cvičné terče mohou být totožné.

30.1.3. Na tréninkové střelnici bude pro všechny střílené vzdálenosti postaven počet terčovnc odpovídající 1/8 přihlášených střelců tak, aby bylo možné trénovat před, během a po závodě v každý den závodu a v časech oznámených pořadatelem.

Kapitola 31

Otázky a rozpory

31.1. Jakékoli pochybnosti o hodnotě šípu v terči předloží střelec před jeho vytažením z terče:

- střelcům ve skupině během kvalifikačních kol. Názor většiny rozhodne o jeho bodové hodnotě, pokud je názor nerozhodný (50/50), bude mít šíp vyšší hodnotu; takovéto rozhodnutí střelců je konečné;
- rozhodčímu během eliminací a ve finále. Pokud se střelci nemohou dohodnout na hodnotě šípu, pak rozhodne o jeho hodnotě rozhodčí.

31.1.1. Rozhodnutí tohoto rozhodčího je konečné.

31.1.2. Zápis chyby zásahu v bodovačce musí být opraven dřív, než jsou šípy vytaženy z terče, v případě, že se střelci na opravě domluví. Oprava musí být dosvědčena a parafována všemi střelci na terči. Jakékoli jiné spory ohledně zápisu v bodovačce musí být řešeny s rozhodčím.

31.1.3. Pokud bude zjištěno, že:

- *velikost terče byla během závodu v terénní lukostřelbě změněna;*
- *umístění střelecké mety bylo posunuto poté, co střelci na terči již stříleli;*
- *terč je nebo se stal nezpůsobilý pro některé střelce z důvodu visících větví atd.;*

Tento terč se nebude počítat do výsledku u všech střelců dané třídy, pokud ovšem někdo vznese protest. Pokud bude jeden nebo více terčů takto vyloučených, bude zbývající počet terčů považován za kompletní kolo.

31.1.4. Pokud nebude vybavení trati v pořádku nebo bude terč nadměrně opotřebovaný nebo jinak poškozený, pak může střelec nebo jeho kapitán družstva zavolat rozhodčího a žádat nápravu.

31.2. Otázky ohledně způsobu střelby nebo jednání střelce musí být předloženy rozhodčím nejpozději před zahájením další části závodu.

31.2.1. Otázky ohledně denně vydávaných výsledků musí být předloženy rozhodčím bez zbytečného prodlení a rozhodně musí být předloženy včas, aby bylo možné je opravit před udělováním cen.

Kapitola 32

Protesty

32.1. V případě, že střelec není spokojen s rozhodnutím rozhodčích, může se odvolat k Odvolací komisi, vyjma případů stanovených v článku Article 31.1. Trofeje nebo ceny, kterých se spor týká, nebudou uděleny do rozhodnutí komise.

Kapitola 33

Pravidla oblékání

33.1. Střelci

budou vždy oblečeni do triček se svými jmény a zemí. Všichni střelci a funkcionáři budou obuti do sportovní nebo vycházkové obuvi. Obuv nemusí být stejná, ale musí zakrývat celou nohu. Kalhoty dle výběru střelce, včetně jeans, jsou povoleny během kvalifikace, eliminace a semi-finále. Během soutěže družstev a finálových kol jsou střelci oblečeni do kompletního reprezentačního oblečení, jeansy nejsou povoleny. Oblečení a vybavení nesmí mít maskovací vzor. Nadměrné a plandavé kalhoty nejsou povoleny.

33.2. Funkcionáři

budou na tričku nebo bundě mít označení své země a tričko/bunda budou stejné barvy tak, aby byli snadno rozpoznatelní jako členové svého týmu.

Příloha 1

Terče a vybavení

Terč s bodovacími zónami 1-6

(see image 1: 1-6 Scoring Zones Target Face for Field)

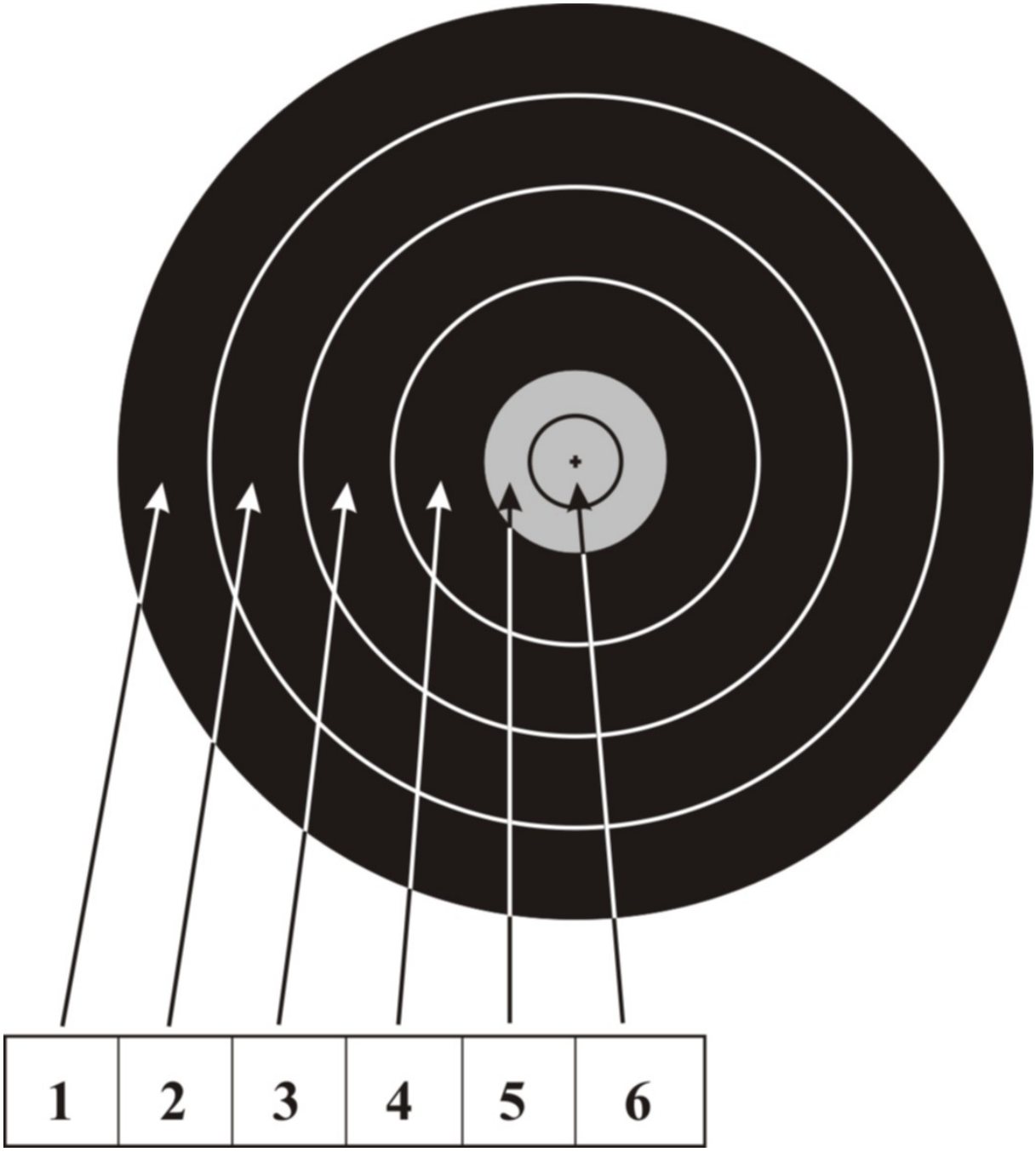

Image 1: *1-6 Scoring Zones Target Face for Field*

Terče o průměru 80 cm a 60 cm

(see image 2: 80 and 60cm Target Face for Field)

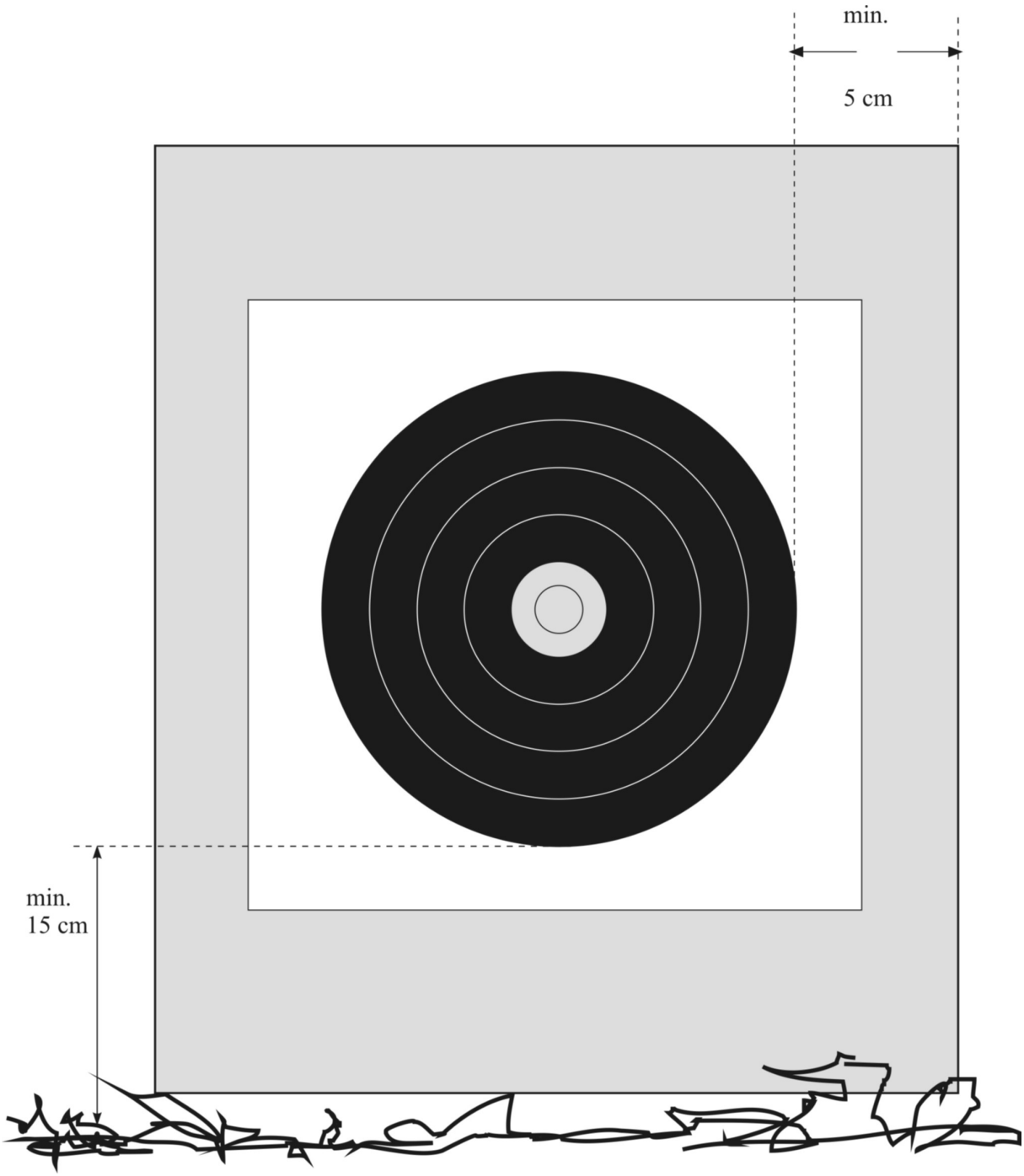

Image 2: *80 and 60cm Target Face for Field*

Terč o průměru 40 cm

(see image 3: 4 x 4 40cm Target Face for Field)

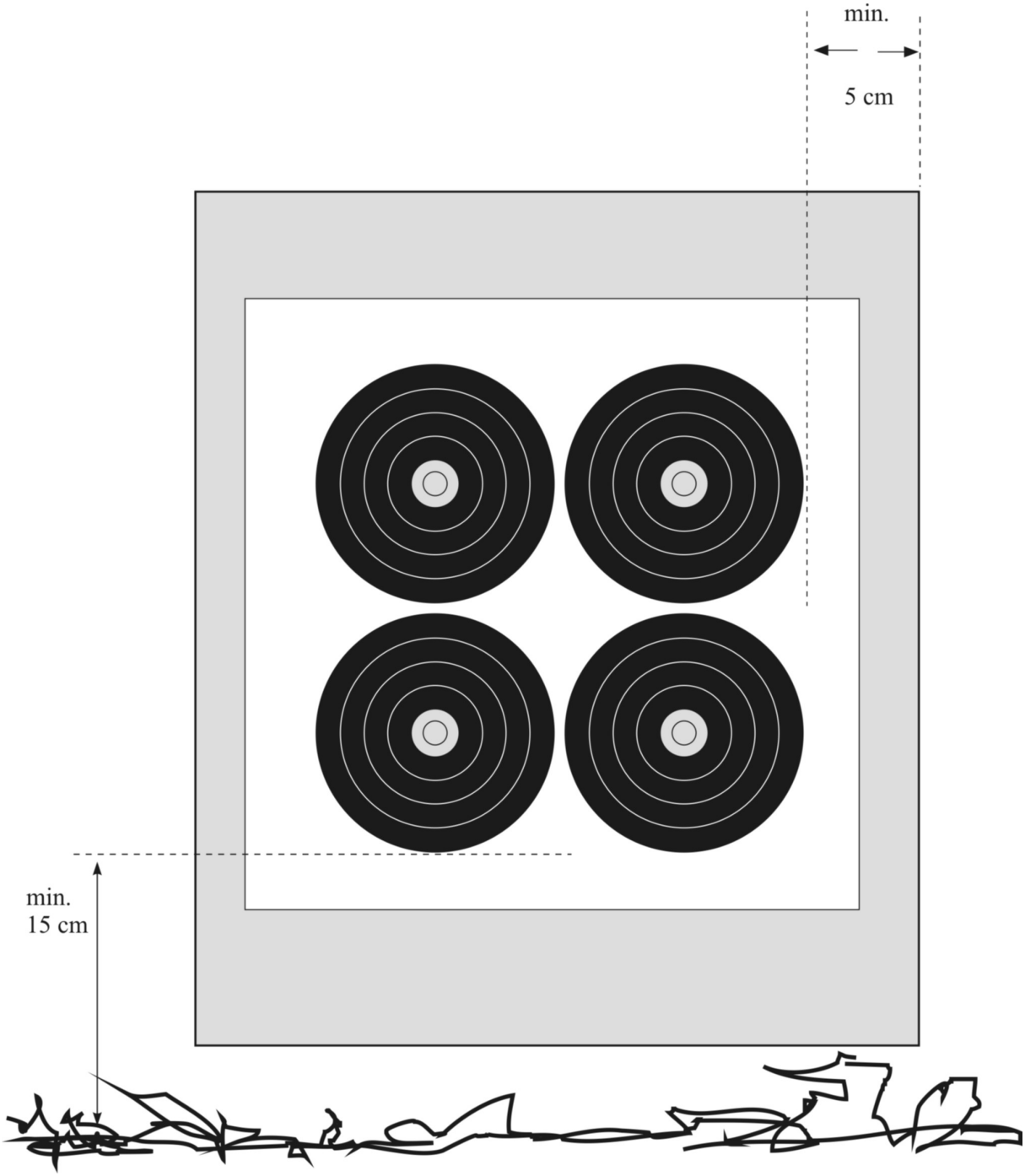

Image 3: *4 x 4 40cm Target Face for Field*

4x3 vertikální trojité terče

(see image 4: 4 x 3 Triple Target Face for Field)

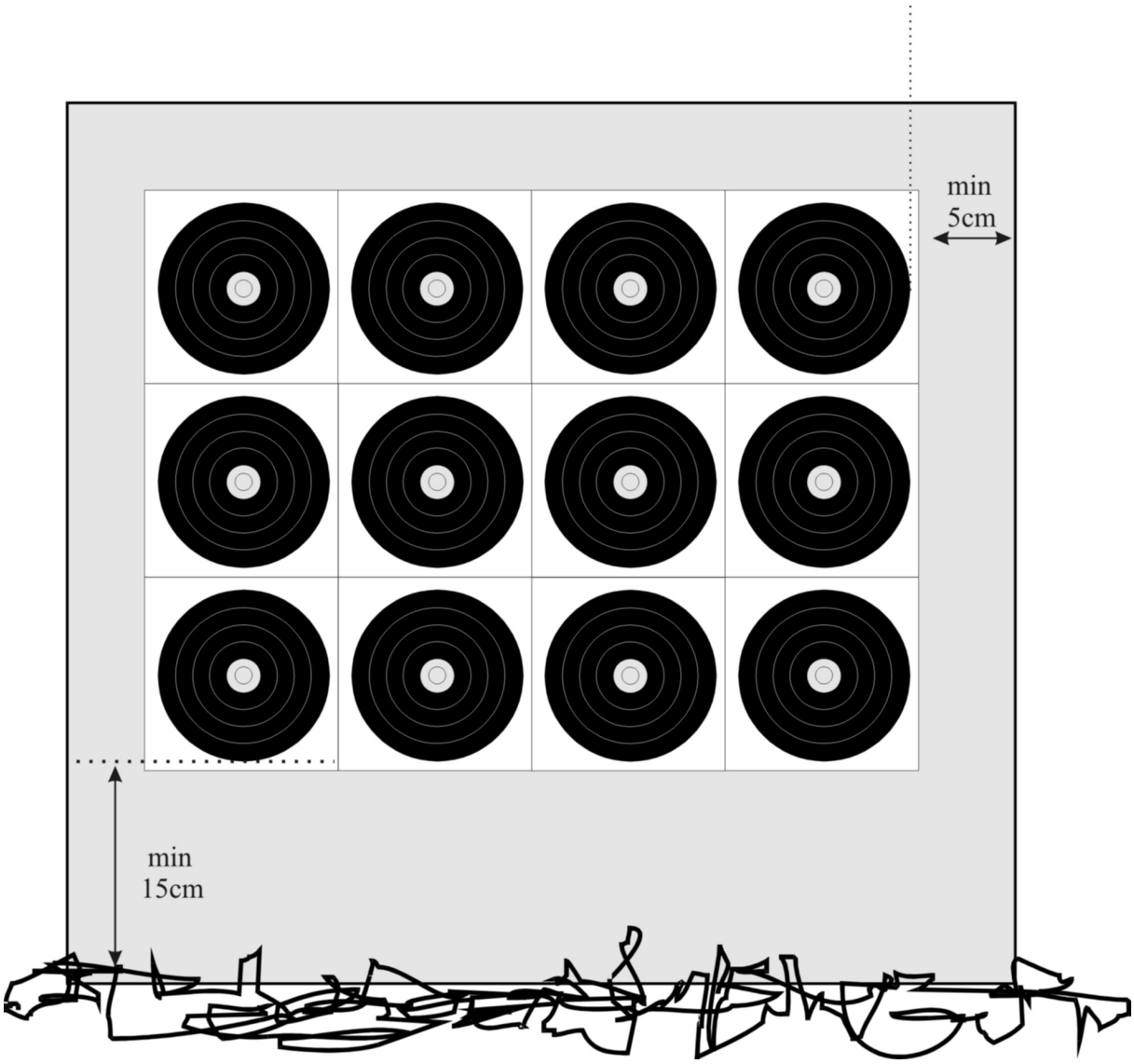

Image 4: *4 x 3 Triple Target Face for Field*

Popis reflexního luku

(see image 5: Recurve Bow description)

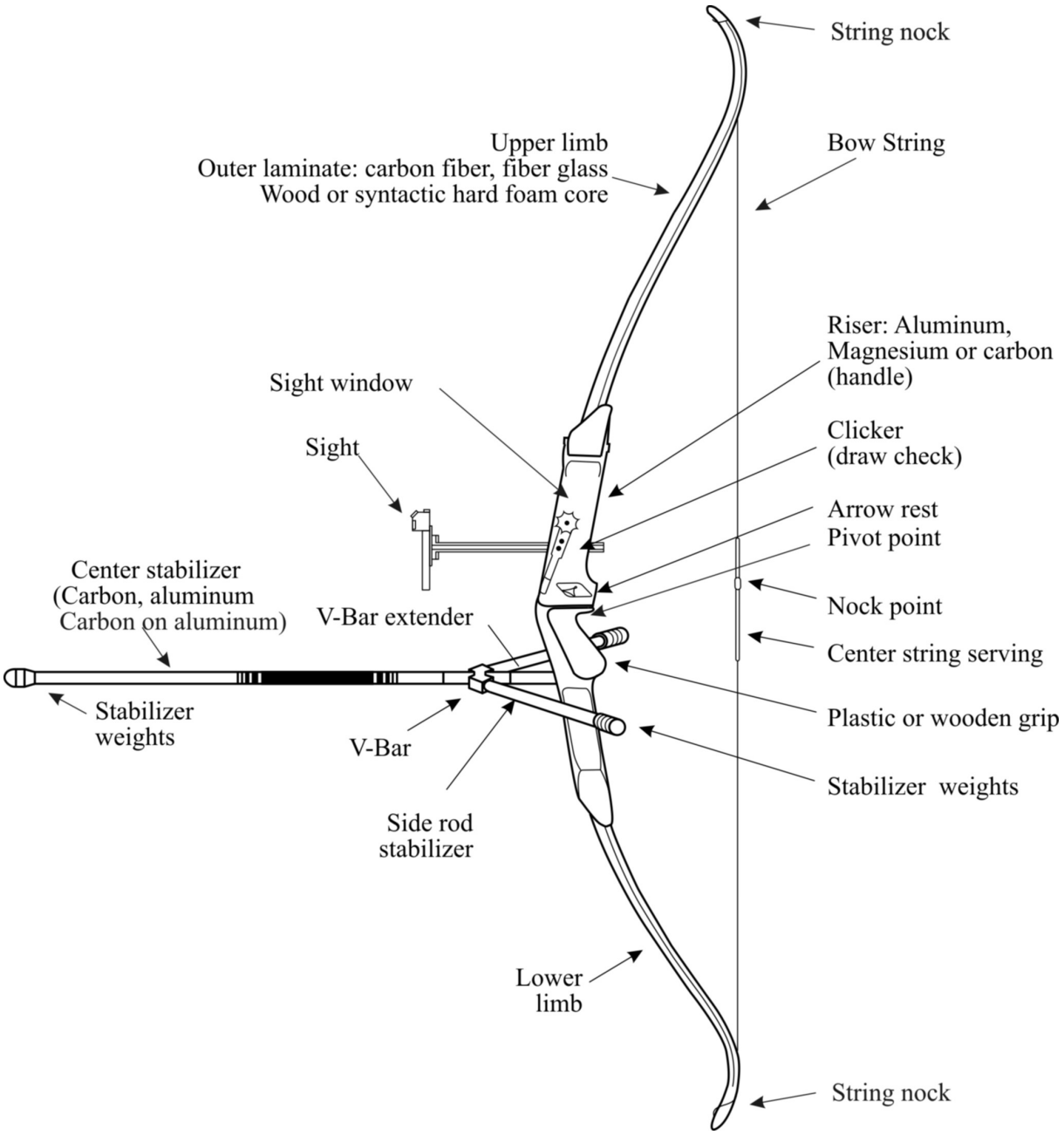

Image 5: *Recurve Bow description*

Popis kladkového luku

(see image 6: Compound Bow description)

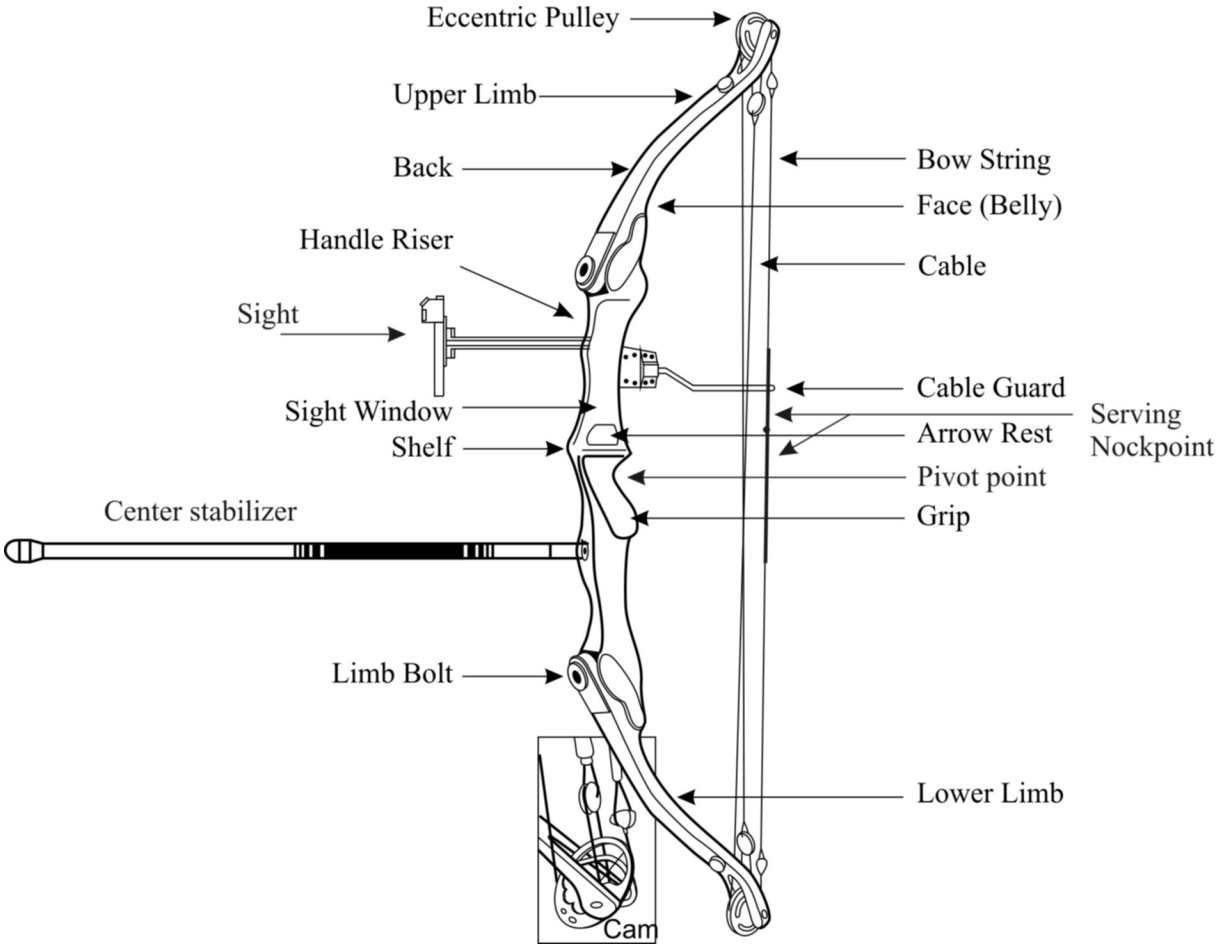

Image 6: *Compound Bow description*

Popis šípu

(see image 7: Arrow description)

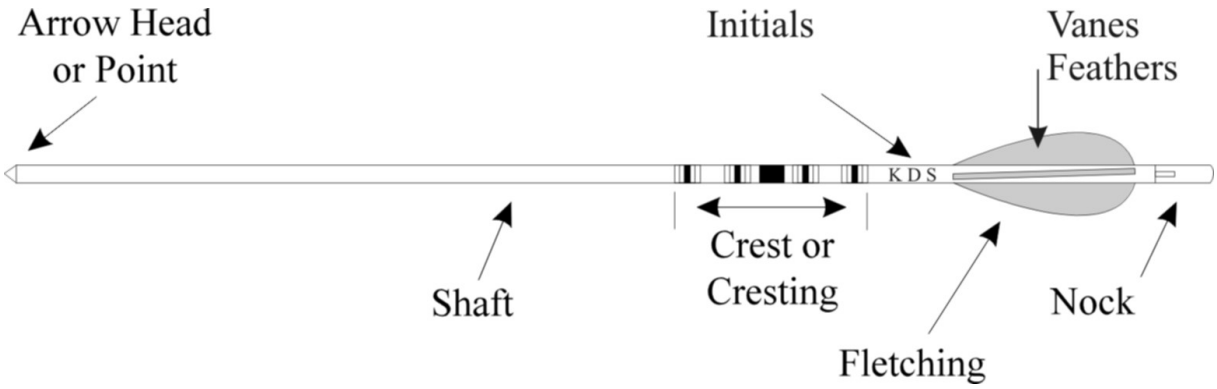

Image 7: *Arrow description*